BA 6

Popular item

Cuscinetti assiali a sfere, a semplice effetto

Dati sui cuscinetti

Tolleranze,
tabella 1

Interfacce cuscinetto

Tolleranze per la sede in condizioni standard,

Tolleranze e accoppiamento risultante

Specifiche tecniche

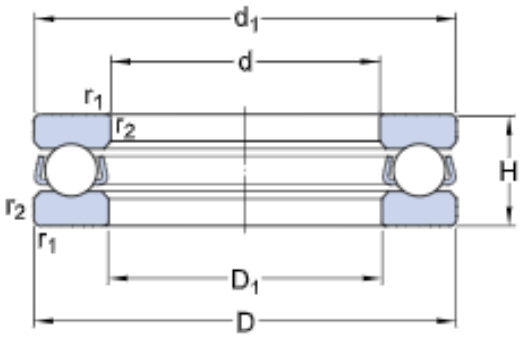

DIMENSIONI

d	6 mm
D	14 mm
H	5 mm
d_1	≈ 13.8 mm
D_1	≈ 6.2 mm
$r_{1,2}$	min. 0.2 mm

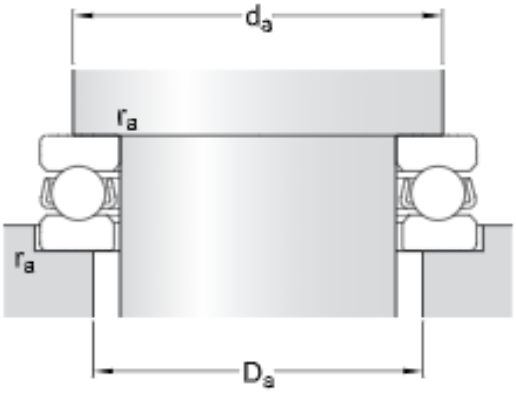

DIMENSIONI DELLO SPALLAMENTO

d_a	min. 11 mm
D_a	max. 9.5 mm
r_a	max. 0.2 mm

DATI DI CALCOLO

Coefficiente di carico dinamico	C	1.78 kN
Coefficiente di carico statico di base	C_0	1.92 kN
Carico limite di fatica	P_u	0.071 kN
Velocità di riferimento		17000 r/min
Velocità limite		24000 r/min
Fattore di carico minimo	A	0.000019

MASSA

Massa cuscinetto (compresa piastra di orientabilità, se presente)	0.0035 kg

Maggiori informazioni

Dettagli del prodotto

- Design e varianti
- Dati sui cuscinetti
- Carichi
- Limiti di temperatura
- Velocità ammissibile
- Montaggio
- Sistema di denominazione

Informazioni tecniche

- Principi per la scelta dei cuscinetti volventi
- Conoscenze generali sui cuscinetti
- Procedura per la scelta dei cuscinetti
- Interfacce cuscinetto
- Tolleranze per la sede in condizioni standard
- Lubrificazione
- Sistema di tenuta esterno, montaggio e smontaggio
- Bearing failure and how to prevent it

Strumenti

- Bearing Select
- Engineering Calculator
- SimPro Quick
- LubeSelect per grassi SKF
- Strumento per la selezione dei riscaldatori

Termini e condizioni

Con l'accesso e l'utilizzo del sito Internet/app del Gruppo SKF, che comprende AB SKF e/o qualsiasi sua affiliata ("SKF"), l'utente accetta i seguenti termini e condizioni

Disclaimer di Garanzia e Limiti di Responsabilità

Benché siano stati presi tutti i provvedimenti necessari a garantire l'accuratezza delle informazioni contenute in questo sito Internet/app, SKF fornisce le informazioni "COME TALI" ed ESCLUDE QUALSIASI TIPO DI GARANZIA, DICHIARATA O IMPLICITA, COMPRESE, MA NON SOLO, GARANZIE IMPLICITE DI COMMERCIABILITÀ E IDONEITÀ PER UN DETERMINATO SCOPO. L'utente acconsente a utilizzare questo sito Internet/app a suo unico rischio, si assume la completa responsabilità di tutti i costi associati all'impiego del sito Internet/app e si impegna a mantenere SKF indenne da qualsiasi responsabilità per danni diretti, accidentali, conseguenti o indiretti di qualsivoglia natura e scaturiti dall'accesso alle informazioni o software disponibili in questo sito Internet/app o dall'impiego degli stessi. Tutte le garanzie e le rappresentazioni presenti in questo sito Internet/app e associate ai prodotti o servizi di SKF acquistati o utilizzati sono soggette ai termini e alle condizioni concordati nei rispettivi contratti di tali prodotti o servizi. Inoltre, SKF non fornisce alcuna garanzia in merito all'accuratezza e affidabilità delle informazioni contenute nei siti Internet/app non SKF citati nel nostro sito anche mediante collegamenti ipertestuali e non si assume alcuna responsabilità per i materiali creati o pubblicati da terzi e disponibili su tali siti Internet/app. SKF non garantisce che questo sito Internet/app o altri siti Internet/app ad esso collegati siano privi di virus o altri elementi che potrebbero danneggiare il sistema dell'utente.

Copyright

I diritti d'autore per questo sito Internet/app e per le informazioni e software ivi disponibili sono di pertinenza di SKF o di coloro che hanno concesso alla stessa l'autorizzazione al loro sfruttamento. Tutti i diritti sono riservati. Per tutto il materiale concesso in licenza si rimanda al titolare dello stesso, che ha concesso ad SKF il diritto di utilizzo del materiale stesso. È vietata la riproduzione, la duplicazione, la copia, il trasferimento, la distribuzione, la memorizzazione, la modifica, eventuali operazioni di download o ogni altro utilizzo a scopi commerciali delle informazioni e dei software messi a disposizione mediante questo sito Internet/app salvo previa approvazione scritta da parte di SKF. Tuttavia, è possibile riprodurre, memorizzare ed eseguire il download delle informazioni a scopo personale senza autorizzazione scritta di SKF. In nessun caso queste informazioni o software possono essere trasmessi a terzi.
Questo sito web/app comprende alcune immagini disponibili per gentile concessione di Shutterstock, Inc.

Marchi di fabbrica e brevetti

Tutti i marchi di fabbrica, marchi registrati e loghi aziendali presenti in questo sito Internet/app sono di proprietà di SKF o di coloro che hanno concesso alla stessa l'autorizzazione al loro utilizzo e non possono essere utilizzati in alcun modo senza averne prima ottenuto l'autorizzazione scritta da parte di SKF. Per tutti i marchi con licenza pubblicati su questo sito Internet/app si rimanda al titolare degli stessi che ha concesso ad SKF il diritto di utilizzo dei marchi medesimi. L'accesso a questo sito Internet/app non concede all'utente alcuna licenza di brevetto di proprietà di SKF o ad essa concessa.

Modifiche

SKF si riserva il diritto di apportare modifiche o aggiunte a questo sito Internet/app in qualsiasi momento.